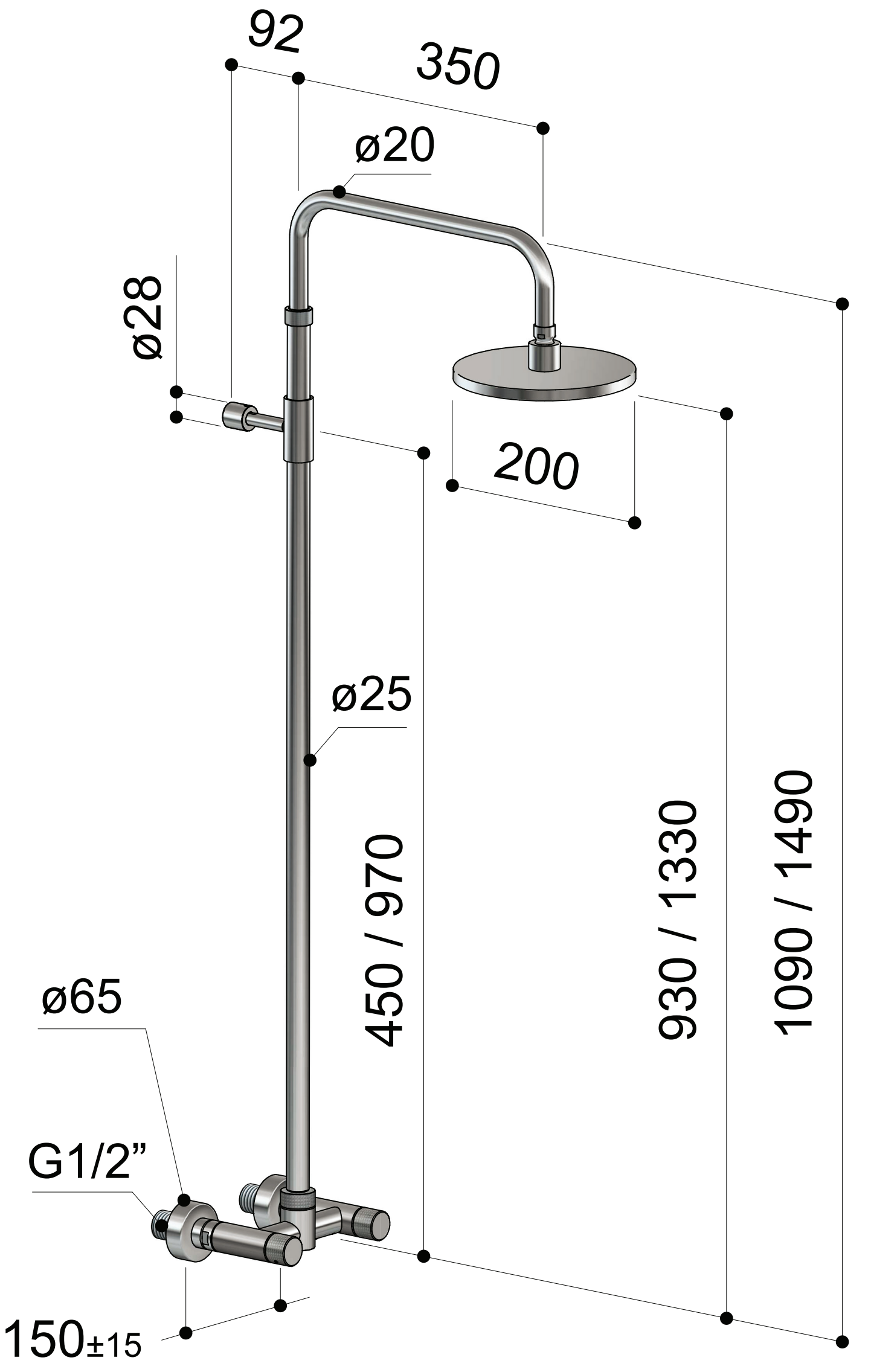
92
350
ø20
ø28
200
ø25
450 / 970
930 / 1330
1090 / 1490
ø65
G1/2”
150±15